## ESQUEMA ELÉCTRICO PARA HACER ESCLUSA ENTRE DOS PUERTAS

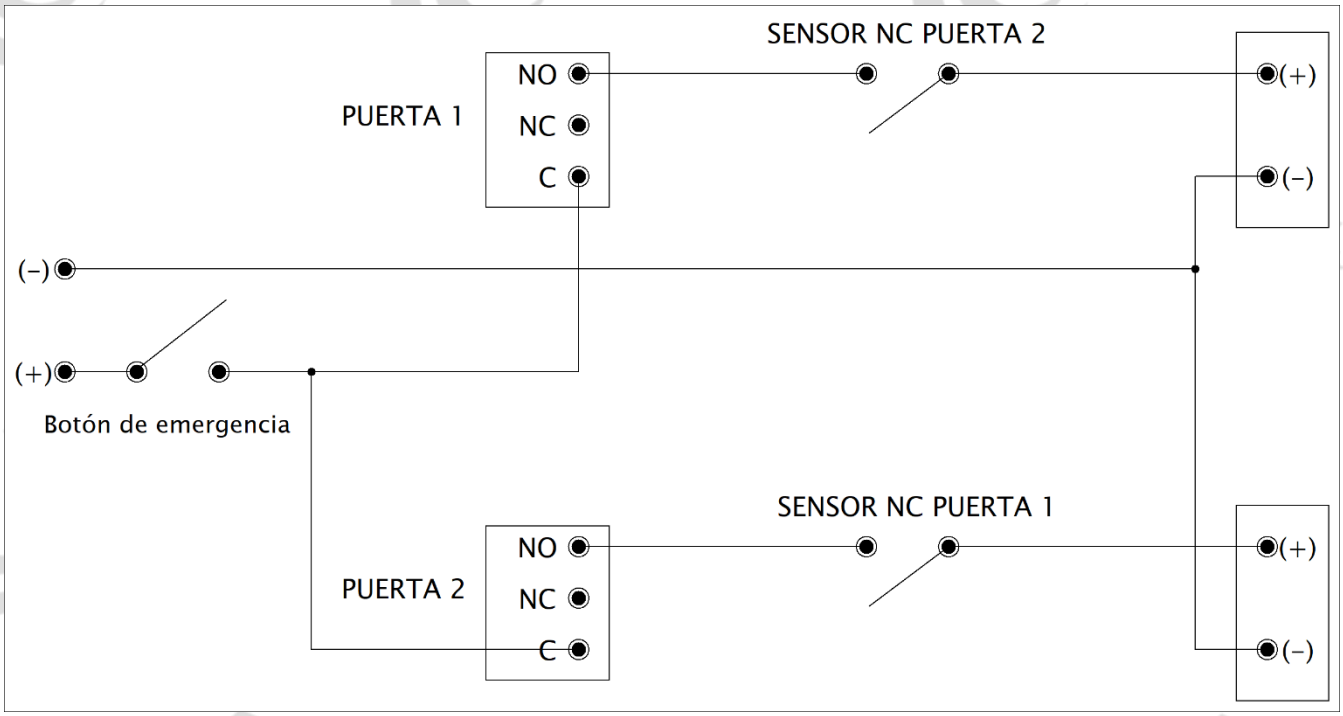


1- El sensor magnético de la puerta 1 (sensor NC puerta 1) cablear en serie en la cerradura de la puerta 2 como indica el esquema.
2- El sensor magnético de la puerta 2 (sensor NC puerta 2) cablear en serie en la cerradura de la puerta 1 como indica el esquema.
3- El botón de emergencia debe ser NC.